Xylofon

Ⓝ Niels Jørgen Haugesen

Udemøbler / Outdoor furniture

MAGNUS OLESEN A/S

Agertoft 2, Durup
DK-7870 Roslev

T +45 97 59 24 11
F +45 97 59 29 22
post@magnus-olesen.dk
www.magnus-olesen.com

Xylofon serien er en kollektion af udendørsmøbler, der kan anvendes til både det private og det offentlige miljø. Designet stræber efter at opnå en visuel logik, der resulterer i en klarhed i form og funktion. Ved at kombinere stål og træ er der skabt et møbel, der giver en følelse af lethed, mens det på samme tid indeholder stor styrke. Galvaniseret stål er placeret, hvor styrken er nødvendig, og træet er placeret, hvor brugeren er i direkte kontakt med møblet. Til serien hører 4 borde, stol, armstol, bænk, solvogn og taburet/sidebord samt hynder.

The Xylofon series is a range of outdoor furniture suitable for both the private as well as the public environment. The design strives to obtain a visual logic, resulting in clarity in form and function. The combination of steel and wood conveys a feeling of lightness to the furniture, and at the same time it has a great strength. Galvanized steel is placed where strength is essential and wood is placed where the user is in physical contact with the furniture. The series consist of a chair, an armchair, a bench, 4 tables, a sunbed and a stool/side-table + cushions.

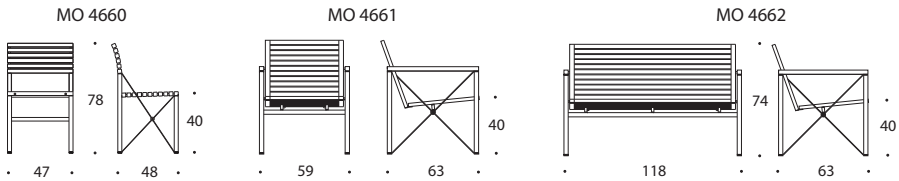

Sæde/ryg/ben/bordplade: Teaktræ – FSC-certificeret. **Metalkryds:** Varmtgalvaniseret stål. **Tilbehør:** Hynder.
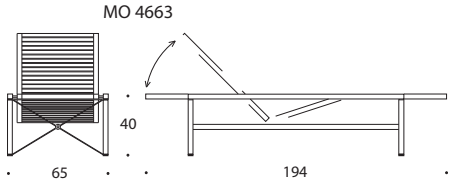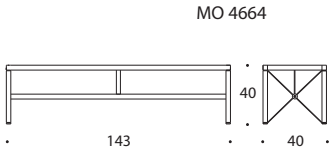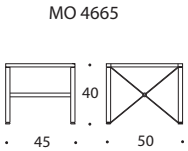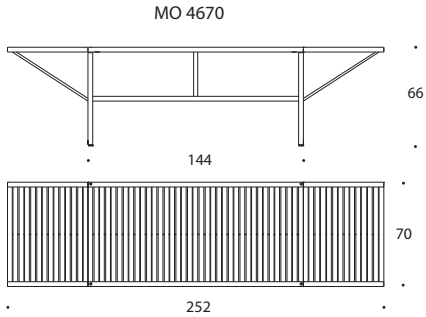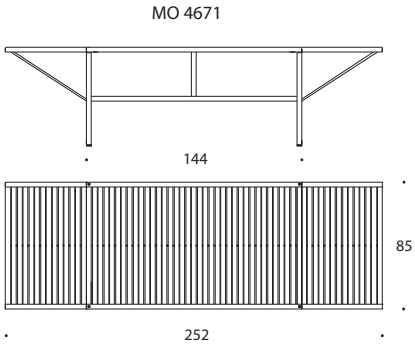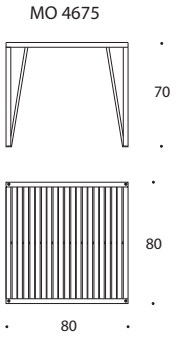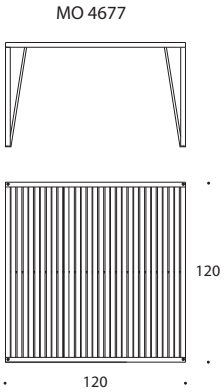
Seat/back/legs/table top: Teak - FSC-certified. **Frame:** Hot-dip galvanized steel. **Accessories:** Cushions.